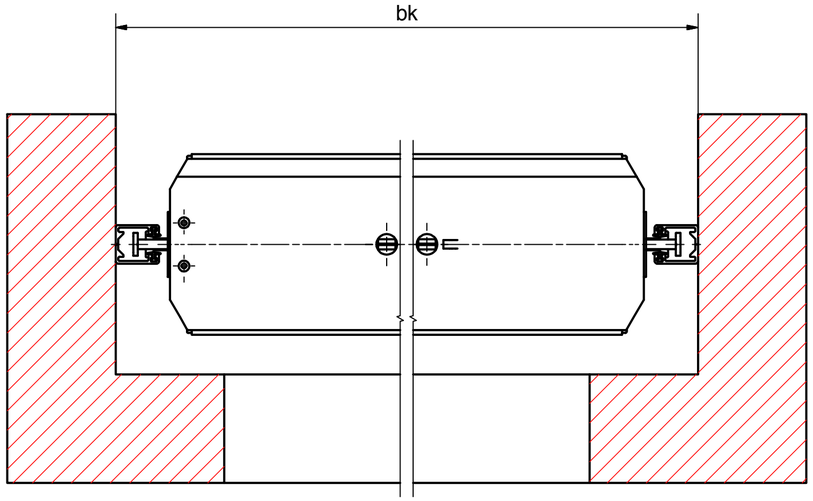

Änderungen vorbehalten
Modifications réservées
Modifcations reserved

Allg. Toleranzen
ISO 2768 mK

	Datum	Name
Gezeichnet	25.09.2013	si
Kontrolliert		
Norm		
Ursprung		

Status	Änderungen	Datum	Name

stoma
Sonnen- und Wetterschutz

M 1:2

AF-810 / 820

Horizontalschnitt
kb mit Schienenführung

Katalogblatt 5b

A2